Arbeitsblatt 11 04 03: **Objektanalyse – Radständer 2 mit Bemaßung** Name:

Das Bild unten zeigt einen Radständer. Analysiere, welche Körper, oder Flächen bei diesem Objekt vorkommen. Konstruiere nach der Analyse das Objekt mit Hilfe deiner CAD-Software.

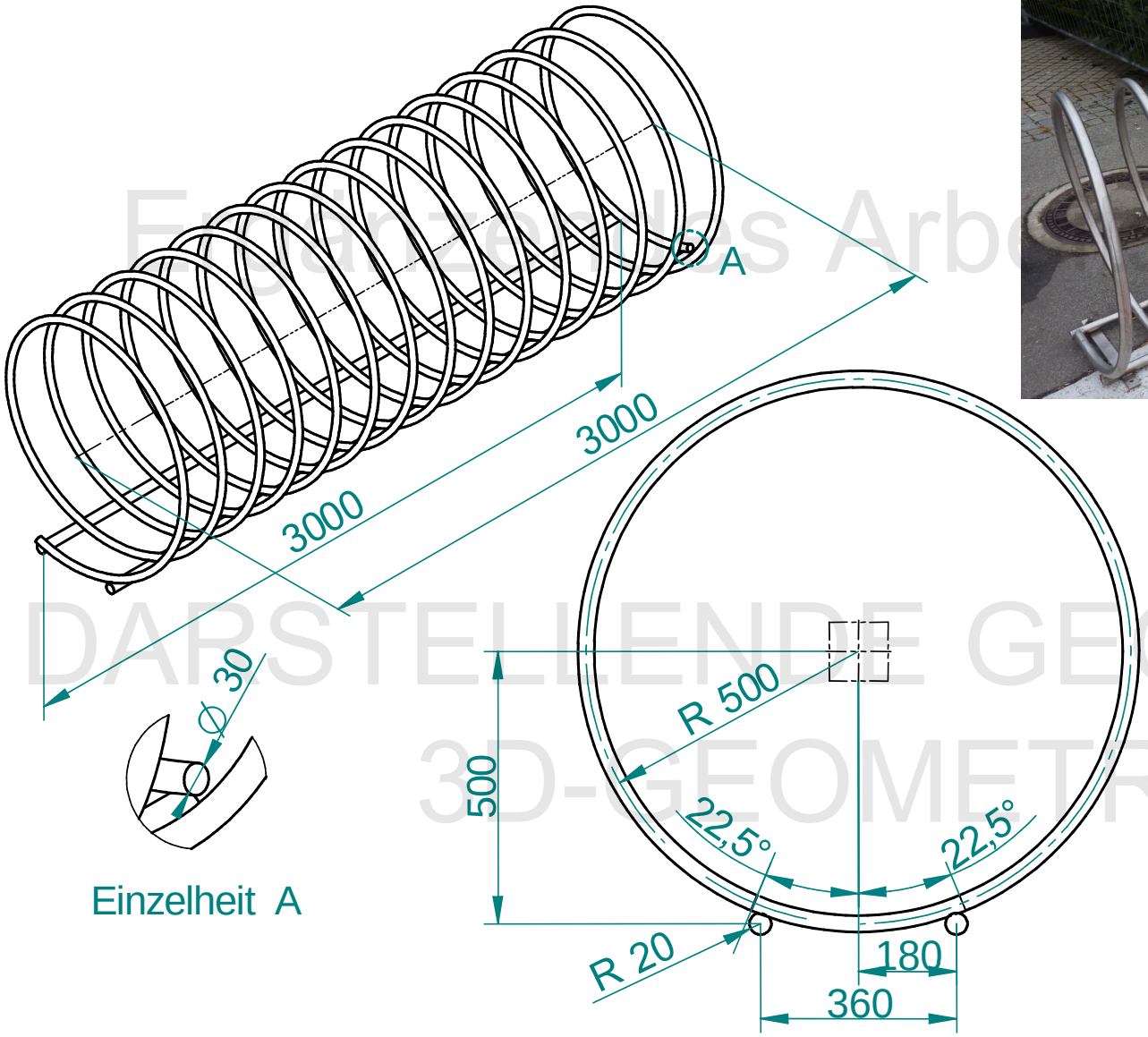

Ergänzendes Arbeitsblatt zu
DARSTELLENDE GEOMETRIE
3D-GEOMETRY

Arbeitsblatt 11 04 03: **Objektanalyse – Radständer 2 ohne Bemaßung** Name:

Das Bild unten zeigt einen Radständer. Analysiere, welche Körper, oder Flächen bei diesem Objekt vorkommen. Konstruiere nach der Analyse das Objekt mit Hilfe deiner CAD-Software. Wähle die Maße so, dass die Proportionen stimmen.

Arbeitsblatt zu
DREIDIMENSIONALE GEOMETRIE
3D-GEOMETRY